SERAPHIM®
赛 拉 弗 光 伏

改变·未來
www.seraphim-energy.com

SII系列

割夜，破晓

315-330w

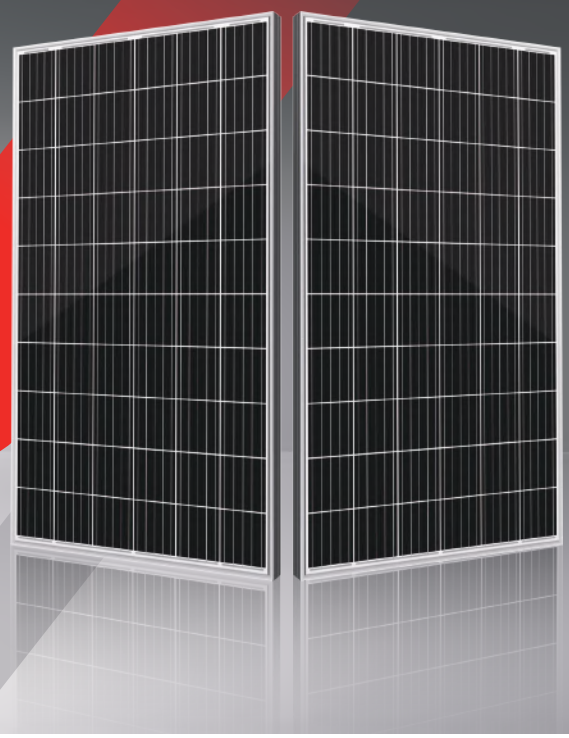

SII 系列

赛拉弗在158.75mm电池片上，依托先进的技术，将对材料的独特理解贯穿于产品设计中，保证组件稳定功率输出，有效的提升了组件效率和可靠性。

主要特性

- 失配损失降低以获得更高的功率
- 通过最小化阴影遮挡的影响减少功率损失
- 具有竞争性的弱光性能
- 3次EL测试确保最好的质量
- BOS的降低和ROI的提高，是工商业规模项目的理想选择
- PVEL 通过PVEL严苛的耐候性测试证明其优越的可靠性能：
  ·沙尘、酸、盐雾、冰雹测试，
  ·2400Pa风压和5400Pa雪压，
  ·抗PID.

质量体系

ISO9001 / ISO14001 / ISO45001

产品认证

TUV | CE | PV CYCLE | CLEAN ENERGY COUNCIL MEMBER | CGC

产品保险

PICC

产品保障

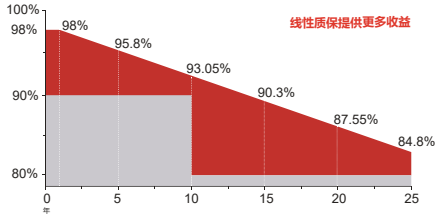

15 YEARS 产品质量与工艺保证

25 YEARS 线性功率保证

江苏赛拉弗光伏系统有限公司
地址:中国常州市武进区横林镇通顺路10号
电话:+86-519-68788166　　邮箱: info@seraphim-energy.com

SERAPHIM®
赛 拉 弗 光 伏

改变·未來
www.seraphim-energy.com

SRP-6MB(-HV) SERIES 6 INCH 60 CELLS

电器特性

组件型号	SRP-315-6MB SRP-315-6MB-HV		SRP-320-6MB SRP-320-6MB-HV		SRP-325-6MB SRP-325-6MB-HV		SRP-330-6MB SRP-330-6MB-HV	
	STC	NOCT	STC	NOCT	STC	NOCT	STC	NOCT
最高功率-P_{mp}(W)	315	238	320	241	325	244	330	248
开路电压-V_{oc}(V)	40.4	37.7	40.6	37.9	40.8	38.1	41.1	38.4
短路电流-I_{sc}(A)	9.92	8.02	10.02	8.10	10.11	8.17	10.19	8.23
最高功率电压-V_{mp}(V)	32.8	31.3	33.0	31.4	33.2	31.4	33.5	31.7
最高功率电流-I_{mp}(A)	9.61	7.61	9.70	7.68	9.79	7.78	9.86	7.83
组件效率-η_m(%)	18.88		19.18		19.48		19.78	
功率公差(W)	(0，+4.99)							
最高系统电压(V)	1000V DC / 1500V DC							
最大额定熔丝电流(A)	20 A							
最高功率温度系数	-0.34 %/°C							
开路电压温度系数	-0.26 %/°C							
短路电流温度系数	+0.05 %/°C							
工作温度	-40 ~ +85 °C							
额定工作电池片温度	45 ± 2 °C							

STC:光照1000W/m2组件温度25℃ AM=1.5
NOCT:光照800W/m2环境温度20℃ 风速:1m/s
组件功率公差:+/-3%

IV曲线

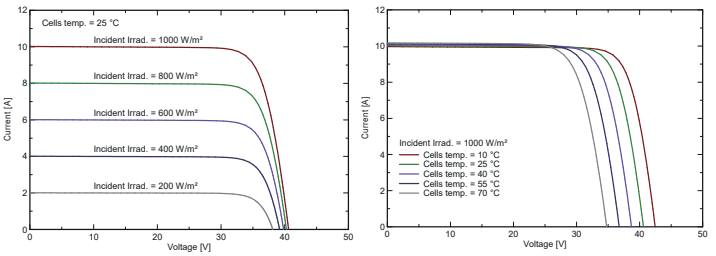

结构特性

组件尺寸	1665 x 1002 x 35 mm
重量	18.5 kg
电池	单晶158.75×158.75mm（60片）
玻璃	3.2mm钢化镀膜玻璃，低铁
边框	阳极氧化铝合金
接线盒	IP68,二极管3个
输出导线	4.0mm²,导线长度:1000mm
机械载荷	正面5400Pa/背面2400Pa

包装方式

组件尺寸	1665 x 1002 x 35 mm	
货柜	20'GP	40'HQ
每托数量	31	31+2*
每柜托数	12	26
每柜数量	372	858

每托数量31+2是特殊包装方式，仅适合集装箱运输。
详细请咨询赛拉弗。

技术图纸

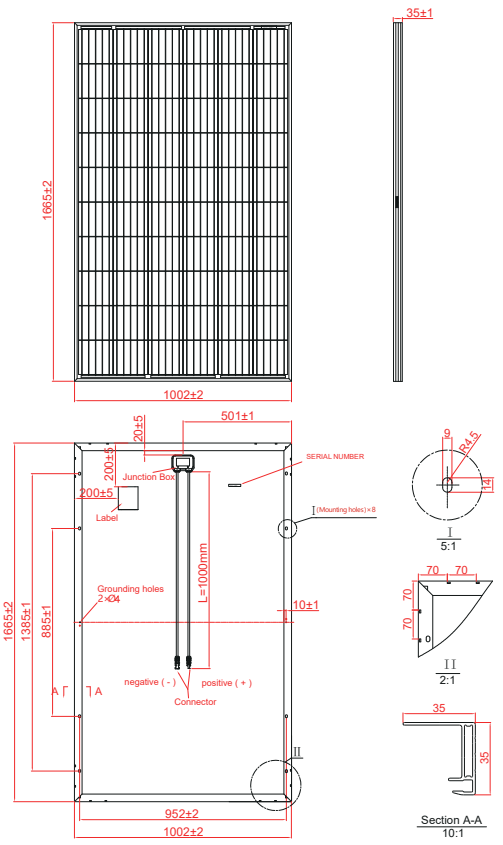

* 所有尺寸单位为mm。
* 以上为产品图示。工程质量图请联系赛拉弗。

规格如有更改，恕不另行通知 SRP-DS-CN-2022V1.0 © Copyright 2022 Seraphim

江苏赛拉弗光伏系统有限公司
地址:中国常州市武进区横林镇通顺路10号
电话:+86-519-68788166 邮箱: info@seraphim-energy.com