SERAPHIM®

SHIFTING·THE FUTURE
www.seraphim-energy.com

赛科
540-555w
高效双玻组件

PERC | **182mm**

PERC 组件优势

更高的功率
失配损失降低
以获得更高的功率

更低的功率损失
通过最小化阴影遮挡
影响减少功率损失

更优的弱光性
具有竞争性的弱光性能

低BOS和LCOE成本
BoS的降低和ROI的提高，
是工商业规模项目的理想选择

3次EL测试
3次EL测试
确保最好的质量

优越的载荷
通过PVEL严苛的耐候性测试
证明其优越的可靠性能：
沙尘、酸、盐雾、冰雹测试，
2400Pa风压和5400Pa雪压，
抗PID

质量体系
ISO9001 / ISO14001 / ISO45001

产品认证

产品保险
PICC

产品保障

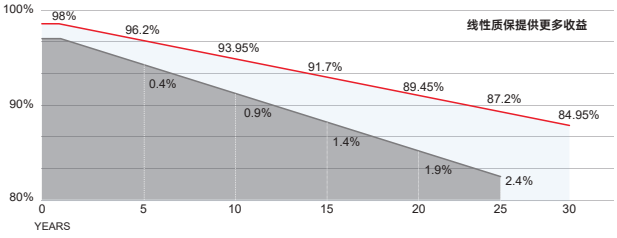

15 YEARS 产品质量与工艺保证

30 YEARS 线性功率保证

规格如有更改，恕不另行通知 SRP-DS-CN-2024V1.0 © Copyright 2024 Seraphim

赛拉弗能源集团股份有限公司
地址：安徽省六安市金寨经济开发区(现代产业园区)石船路18号
电话：+86-0564-7736177 邮箱：info@seraphim-energy.com

结构特性

组件尺寸	2278 x 1134 x 30 mm
重量	32.0 kg
电池	单晶PERC(144片)
玻璃	2.0mm半钢化玻璃，低铁
边框	阳极氧化铝合金
接线盒	IP68，二极管3个
输出导线	4.0mm², 250mm(+)/350mm(-)或客制化长度

包装方式

车型	13米平板车	17.5米平板车
每托数量	36	36
每车托数	22	25
整车数量	792	900

技术图纸

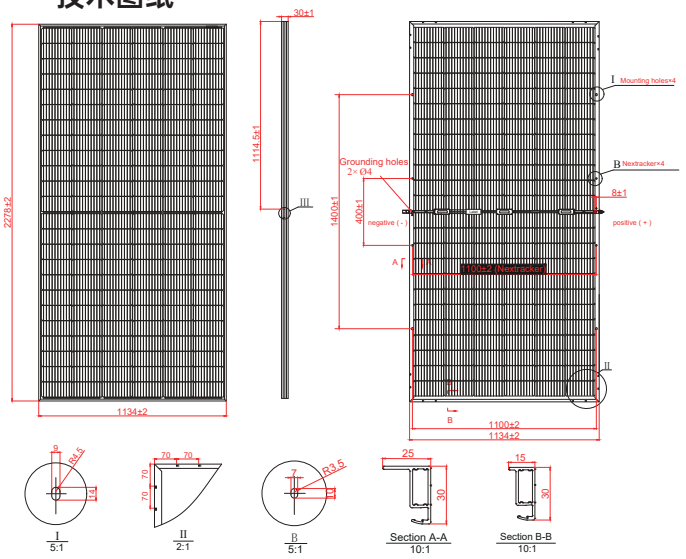

组件型号	SRP-540-BMA-BG			SRP-545-BMA-BG			SRP-550-BMA-BG			SRP-555-BMA-BG		
	正面 STC	正面 NOCT	背面 STC	正面 STC	正面 NOCT	背面 STC	正面 STC	正面 NOCT	背面 STC	正面 STC	正面 NOCT	背面 STC
最高功率-P_{mp}(W)	540	406	378	545	409	382	550	414	385	555	418	389
开路电压-V_{oc}(V)	49.50	46.18	49.48	49.60	46.32	49.58	49.70	46.40	49.68	49.80	46.50	49.78
短路电流-I_{sc}(A)	13.81	11.16	9.74	13.90	11.23	9.80	14.00	11.32	9.87	14.10	11.41	9.94
最高功率电压-V_{mp}(V)	41.55	38.39	41.61	41.80	38.41	41.86	42.05	38.58	42.10	42.31	38.68	42.34
最高功率电流-I_{mp}(A)	13.00	10.59	9.09	13.04	10.65	9.13	13.08	10.73	9.15	13.12	10.81	9.19
组件效率-η_m(%)	20.90			21.10			21.29			21.48		
功率公差(W)	(0，+4.99)											
最高功率温度系数	-0.34 %/°C											
开路电压温度系数	-0.26 %/°C											
短路电流温度系数	+0.05 %/°C											

STC：光照1000W/m²组件温度25℃ AM=1.5
组件功率公差：+/-3%

背面功率增益（SRP-550-BMA-BG）

功率增益	10%	15%	20%	25%	30%
最高功率-P_{mp}(W)	605	633	660	688	715
开路电压-V_{oc}(V)	49.70	49.70	49.70	49.70	49.70
短路电流-I_{sc}(A)	15.40	16.10	16.80	17.50	18.20
最高功率电压-V_{mp}(V)	42.05	42.05	42.05	42.05	42.05
最高功率电流-I_{mp}(A)	14.39	15.04	15.70	16.35	17.00

应用条件

最高系统电压	1500V DC
最大额定熔丝电流	25 A
工作温度	-40~+85 °C
额定工作电池片温度	45±2 °C
背面率	70%±10%
机械载荷	正面5400Pa/背面2400Pa

I-V 曲线

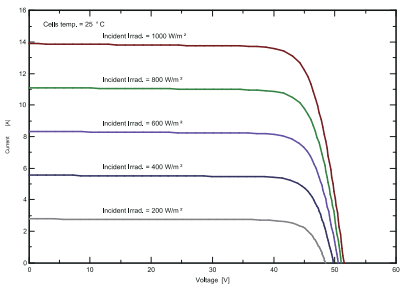

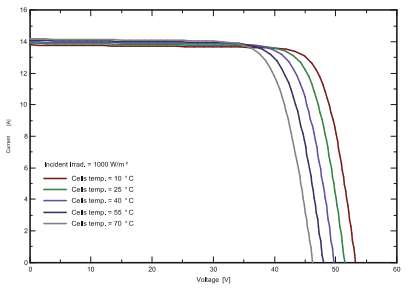

规格如有更改，恕不另行通知 SRP-DS-CN-2024V1.0 © Copyright 2024 Seraphim

赛拉弗能源集团股份有限公司
地址：安徽省六安市金寨经济开发区(现代产业园区)石船路18号
电话：+86-0564-7736177 邮箱：info@seraphim-energy.com